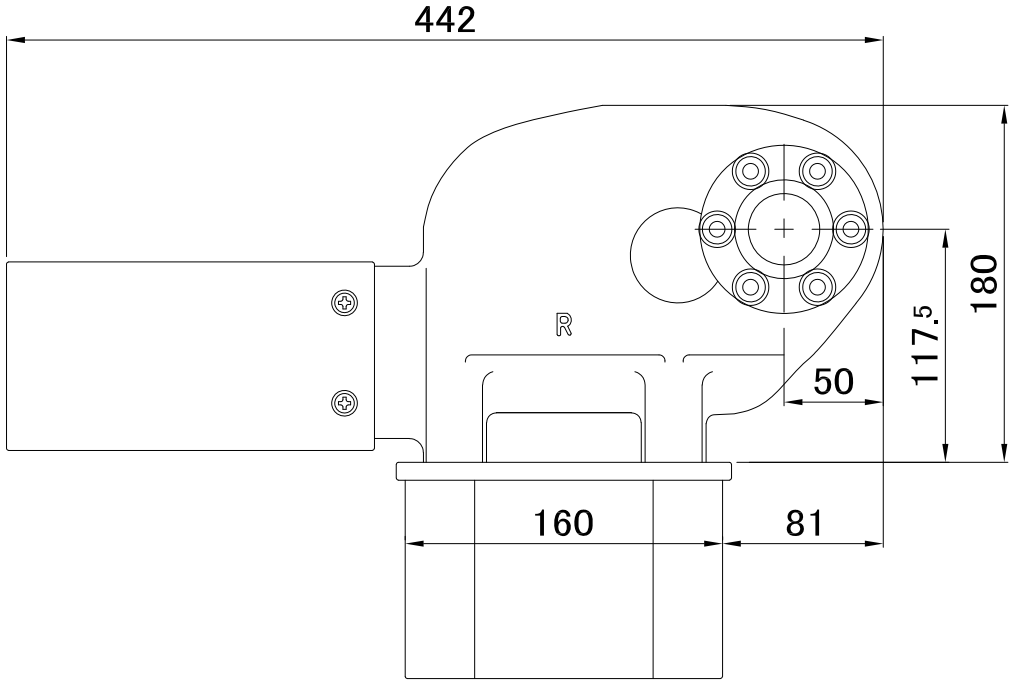

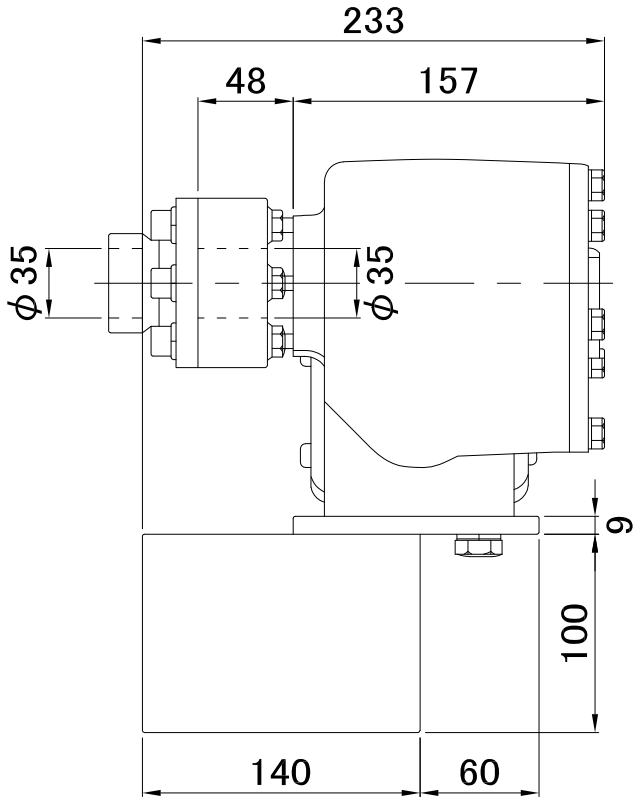

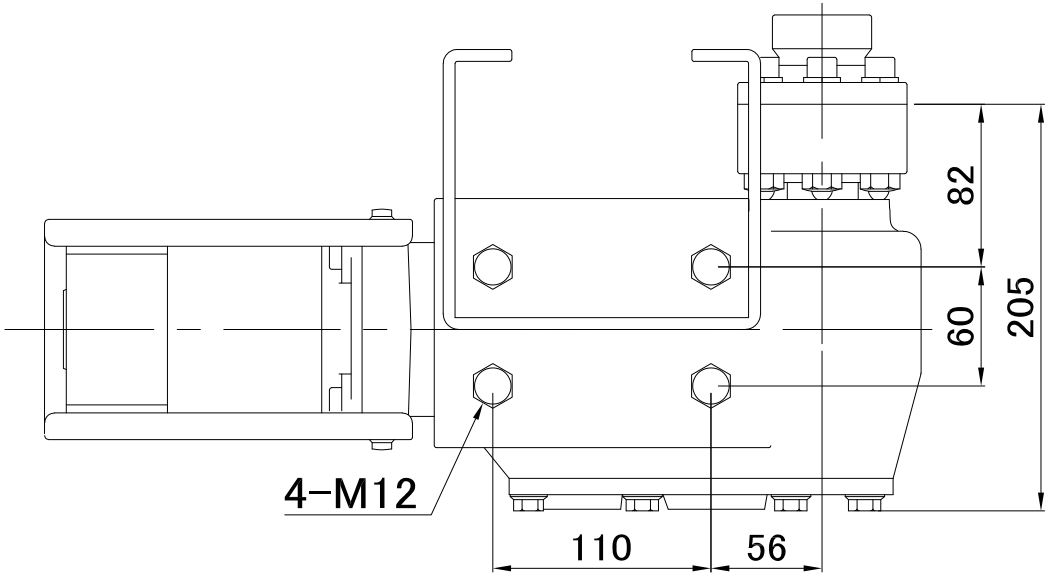

※ｶｯﾌﾟﾘﾝｸﾞのﾎﾞﾙﾄ・ﾅｯﾄ・ﾜｯｼｬは6本使用

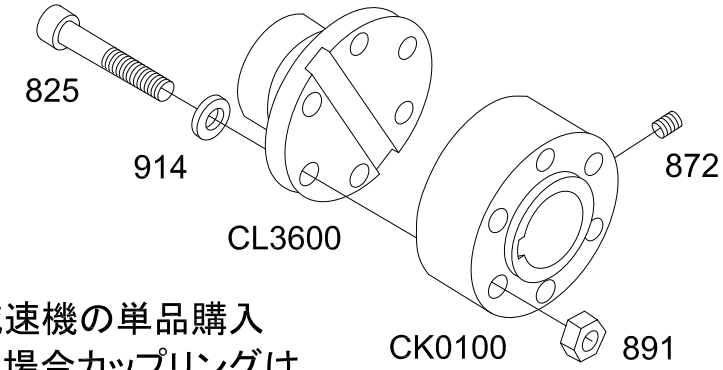

減速機の単品購入
の場合カップリングは
別売となります