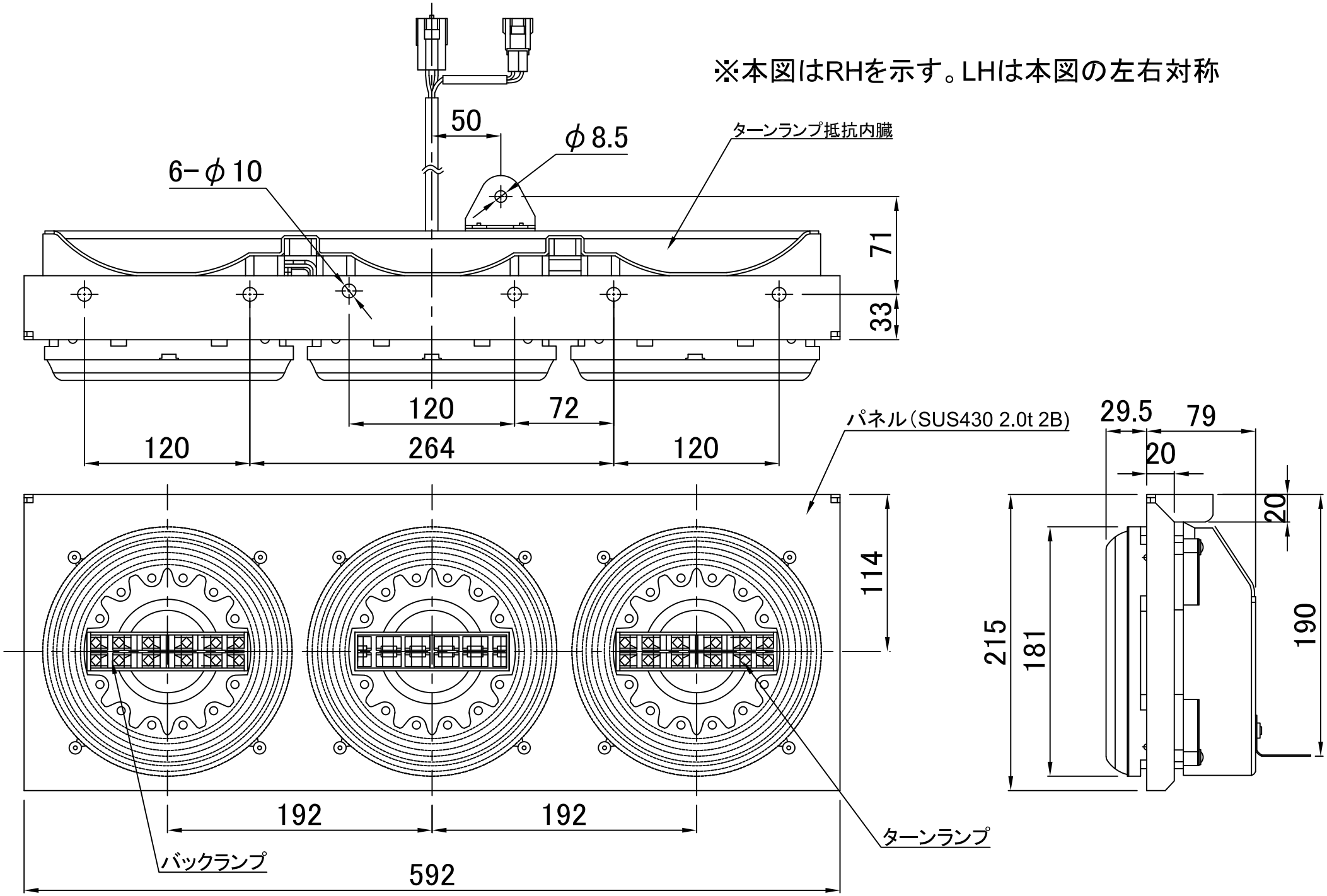※本図はRHを示す。LHは本図の左右対称