外側

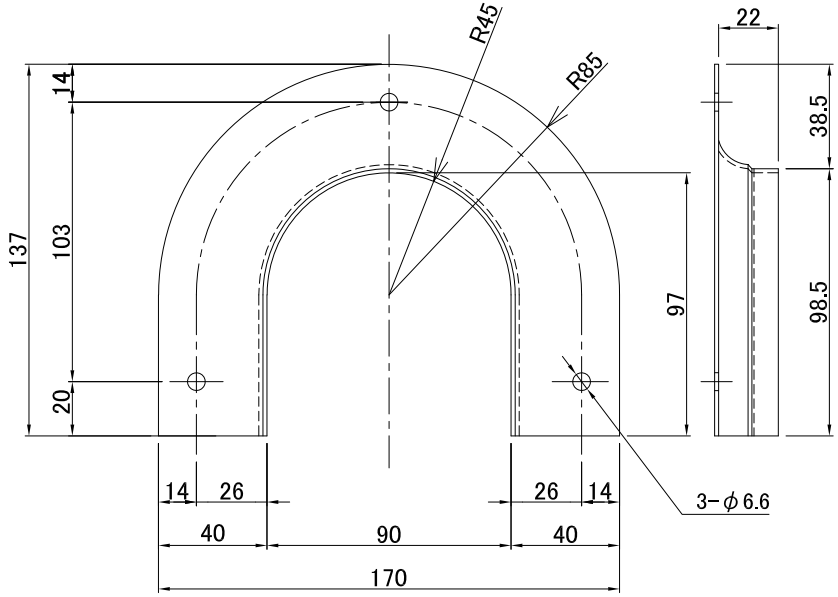


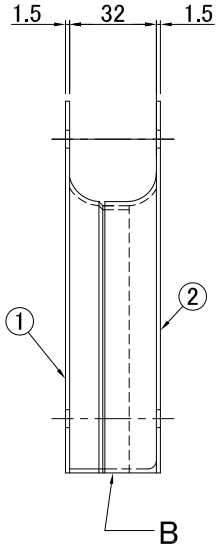


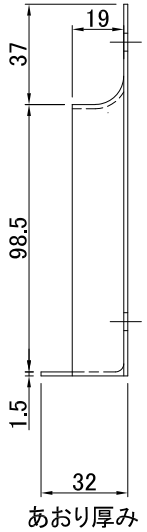


内側

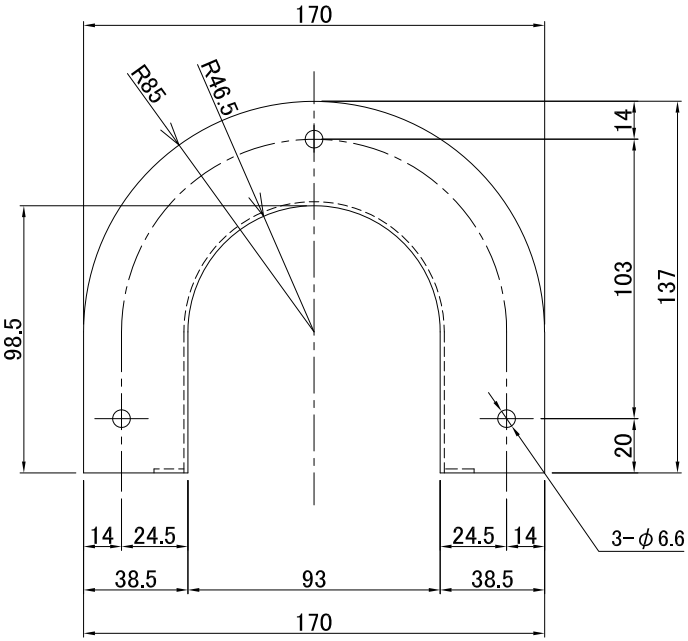


B 矢 視 イメージ

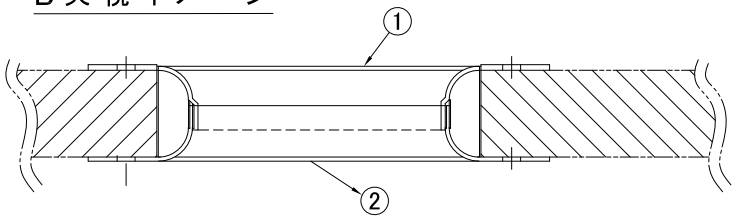

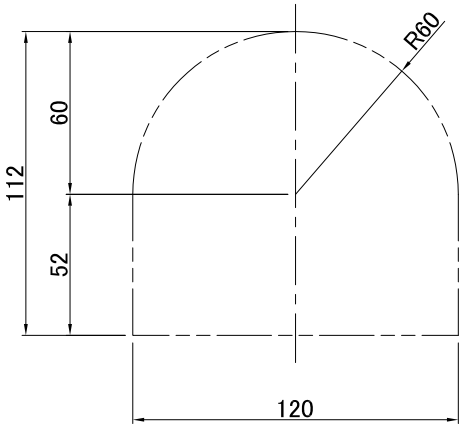
アオリカット寸法