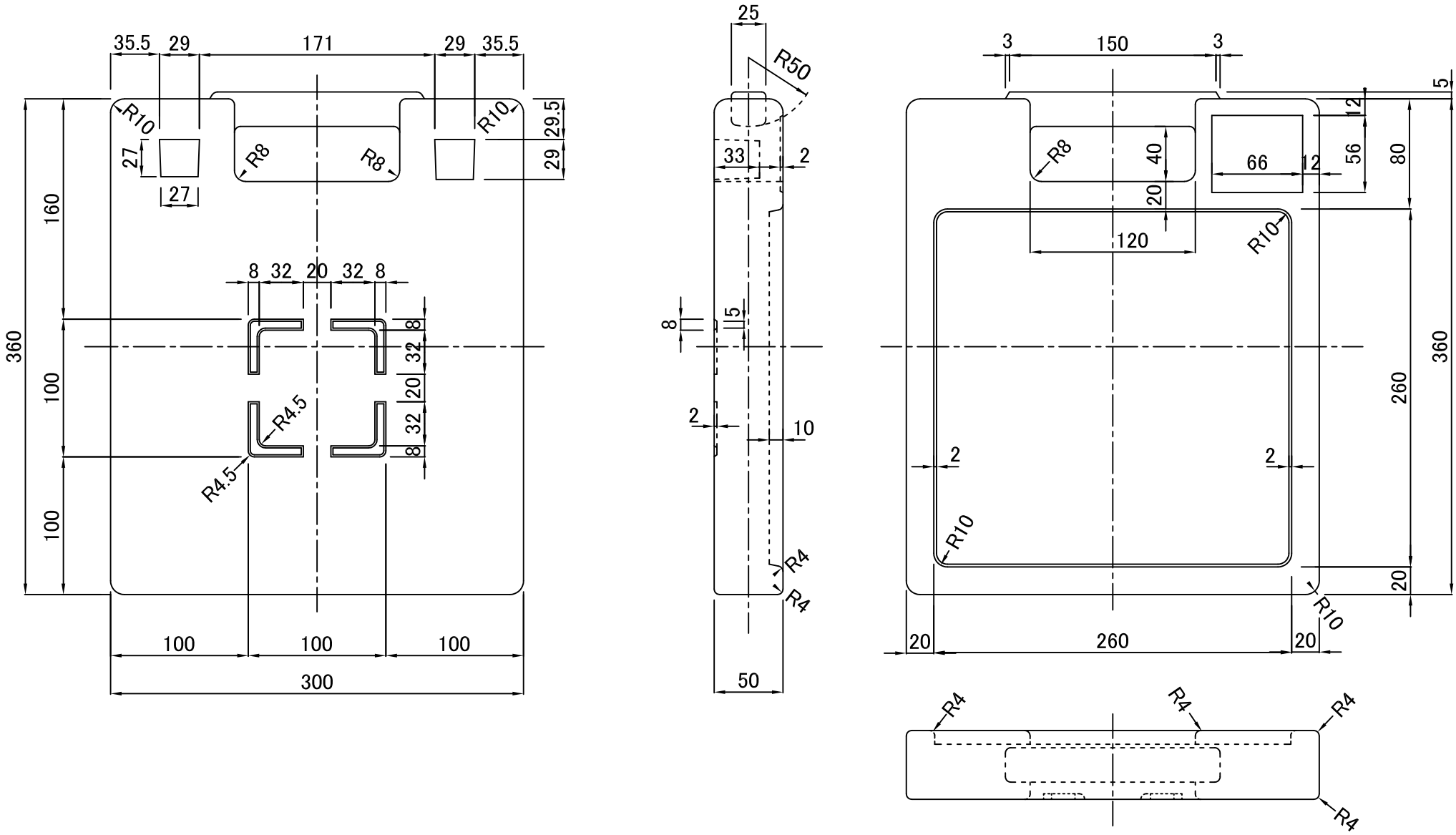
35.5
29
171
29
35.5
R10
R10
R8
R8
27
27
29.5
29
160
360
100
100
8
32
20
32
8
R4.5
R4.5
100
100
100
300
25
R50
33
2
8
5
2
10
R4
R4
50
3
150
3
5
12
56
80
R8
40
20
66
12
120
R10
360
260
2
2
R10
20
R10
20
260
20
R4
R4
R4
R4