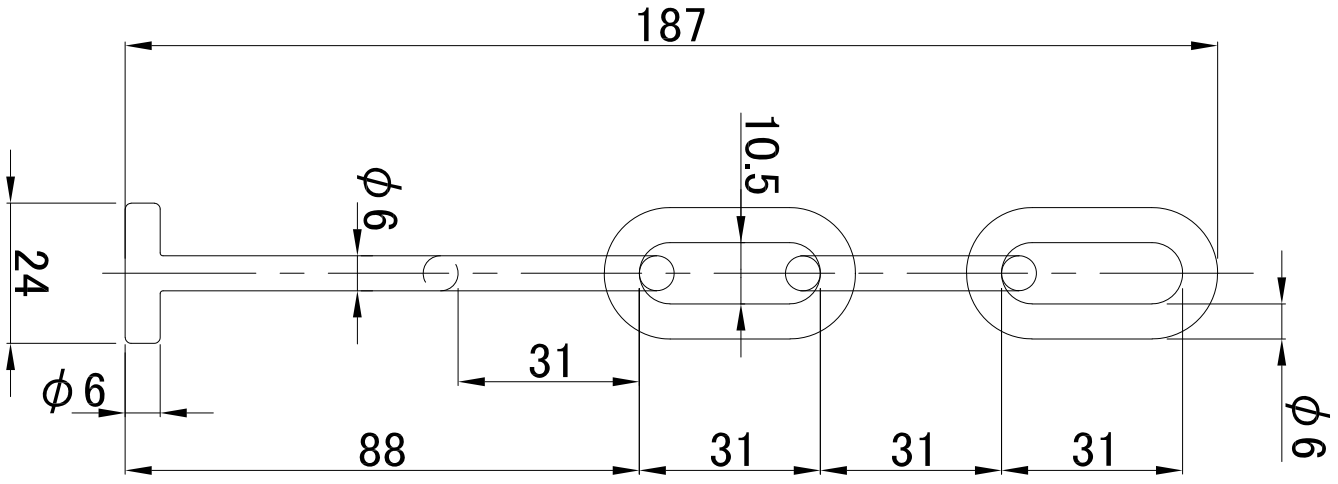
187
10.5
φ6
24
31
φ6
88
31
31
31
φ6