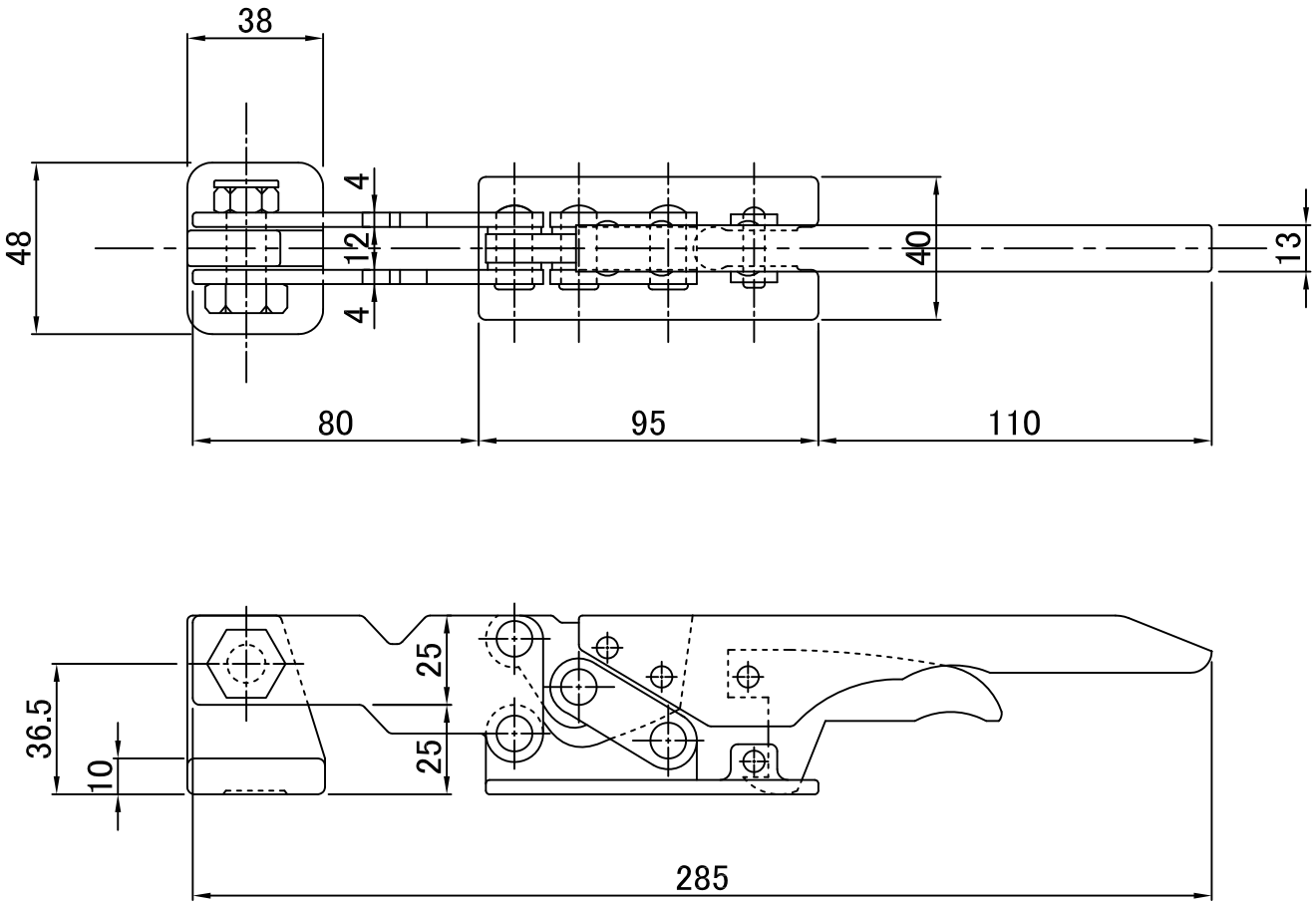
38
48
4
12
4
40
13
80
95
110
36.5
10
25
25
285