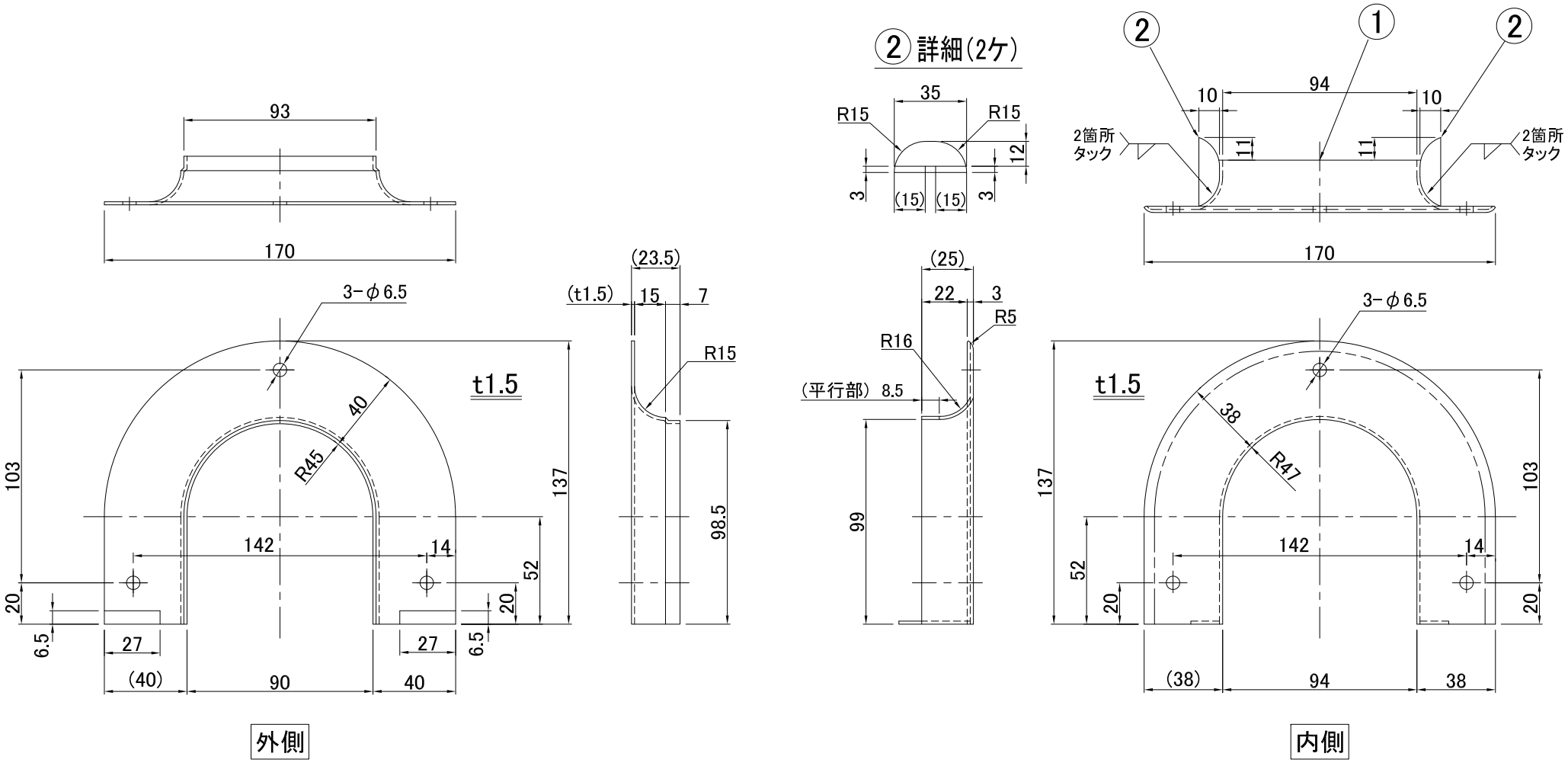
93
170
3-φ6.5
t1.5
40
R45
103
137
142
14
52
20
6.5
27
(40)
90
40
(23.5)
(t1.5)
15
7
R15
98.5
② 詳細(2ケ)
35
R15
R15
12
3
(15)
(15)
3
(25)
22
3
R5
R16
(平行部) 8.5
99
②
①
②
10
94
10
2箇所
タック
11
11
2箇所
タック
170
3-φ6.5
t1.5
38
R47
137
103
142
14
52
20
20
(38)
94
38
外側
内側